ER230-3100

EFORT

ER230-3100,
手腕可搬运质量230 kg，可达半径3098 mm。

■ **功能特点**

全新大负载平台产品，所有轴采用全刚性齿轮连接，机器人手腕转矩性能优越；

机器人重复定位精度提升50%，属于同级别领先水平，可应对各种高精应用场合；

结合高刚性传动设计与先进的轨迹算法，动态性能更强，高速运行更稳定；

■ **适用场景**

可应用于点焊、搬运、电芯换盘及组盘、码垛等场景。

■ **适用行业**

适用于汽车、锂电、光伏、食品饮料、建材、仓储物流等行业。

埃夫特智能装备股份有限公司
EFORT INTELLIGENT EQUIPMENT CO.,LTD.
公司热线：400-052-8877
公司地址：中国（安徽）自由贸易试验区芜湖片区万春东路96号
WWW.EFORT.COM.CN

扫码查看说明书

产品参数 /SPECIFICATIONS

型号		ER230-3100
机构		多关节型机器人
控制轴数		6轴
手腕可搬运质量		230 kg
重复定位精度		±0.05 mm
本体质量		1600 kg
可达半径		3098 mm
本体防护等级		IP65
控制柜防护等级		IP54
驱动方式		AC伺服驱动
安装方式		地面
安装条件	环境温度	0~45 ℃
	环境湿度	RH≤80%（无结露）
	振动加速度	4.9 m/s^2（0.5 G以下）

手腕允许负载转矩	J4	1830 N·m
	J5	1830 N·m
	J6	900 N·m
手腕允许负载转动惯量	J4	325 kg·m^2
	J5	325 kg·m^2
	J6	230 kg·m^2
最大单轴速度	J1	105°/sec
	J2	100°/sec
	J3	110°/sec
	J4	140°/sec
	J5	110°/sec
	J6	180°/sec
各轴运动范围	J1	±185°
	J2	+65°/-85°
	J3	+180°/-70°
	J4	±360°
	J5	±130°
	J6	±360°

动作范围 /OPERATING SPACE

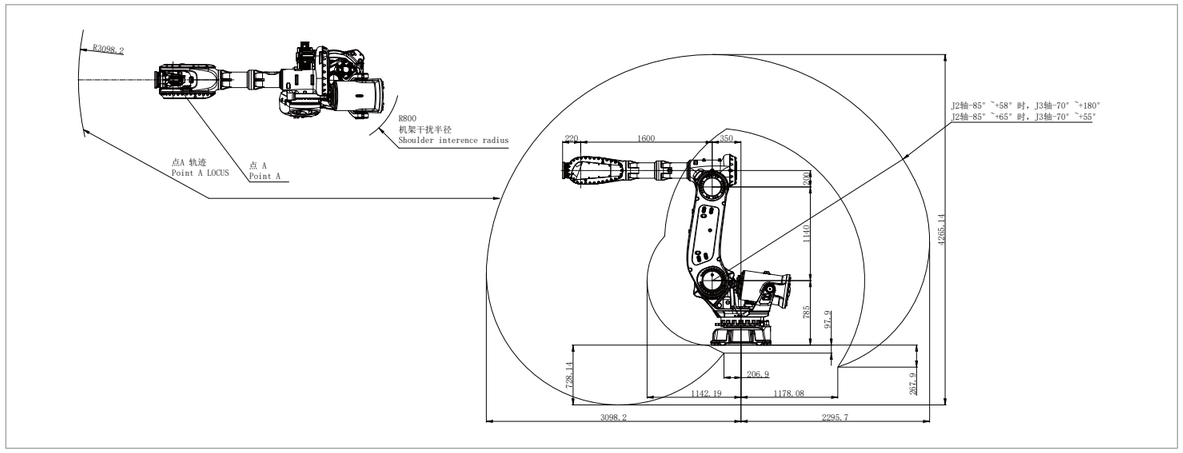

底座安装尺寸 /BASE MOUNTING SIZE

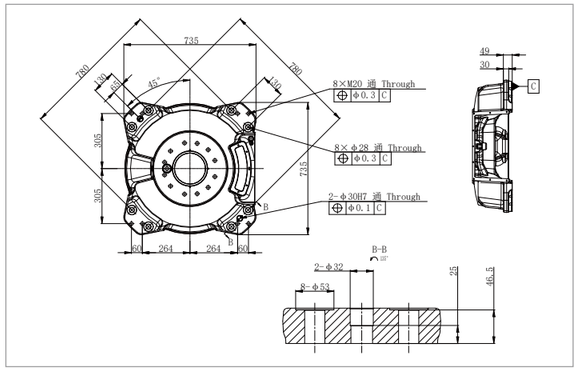

末端法兰安装尺寸 /END FLANGE MOUNTING SIZE

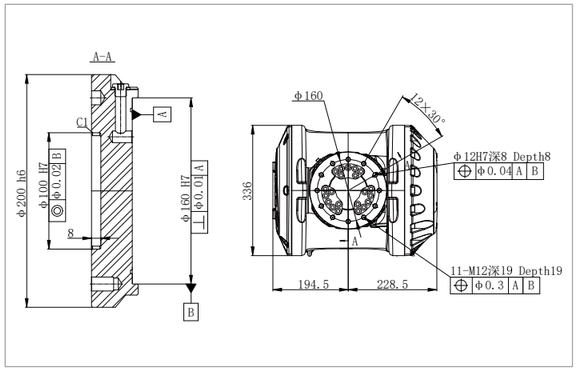

相关信息发布时间 2024/05