ER15-4-1600H

EFORT

ER15-4-1600H,
手腕可搬运质量15 kg，可达半径1612 mm。

■ **功能特点**

可集成专用于冲压应用的工艺包，编程操作更简单，帮助客户快速投产；
高刚性本体设计，机器人动态性能更强，高速运行更稳定。

■ **适用场景**

可应用于搬运（机床上下料）场景。

■ **适用行业**

适用于金属制品、仓储物流等行业。

埃夫特智能机器人股份有限公司
EFORT Intelligent Robot Co., Ltd.
公司热线：400-052-8877
公司地址：中国（安徽）自由贸易试验区芜湖片区万春东路96号
WWW.EFORT.COM.CN

扫码查看说明书

产品参数 /SPECIFICATIONS

型号		ER15-4-1600H
机构		多关节型机器人
控制轴数		4轴
手腕可搬运质量		15 kg
重复定位精度		±0.05 mm
本体重量		225 kg
可达半径		1612 mm
本体防护等级		IP54 / IP65（手腕）
控制柜防护等级		IP20 / IP54（选配）
安装条件	环境温度	0~45 ℃
	环境湿度	RH≤80%（无结露）
	振动加速度	4.9 m/s^2（0.5 G以下）

驱动方式		AC伺服驱动
安装方式		地面
手腕允许负载转矩	J4	19 N·m
手腕允许负载转动惯量	J4	1.3 kg·m^2
最大单轴速度	J1	250°/sec
	J2	230°/sec
	J3	290°/sec
	J4	550°/sec
各轴运动范围	J1	±170°
	J2	+40°/-85°
	J3	+100°/-70°
	J4	±360°
	J2+J3	-90°≤(J2+J3)≤+15°

动作范围 /OPERATING SPACE

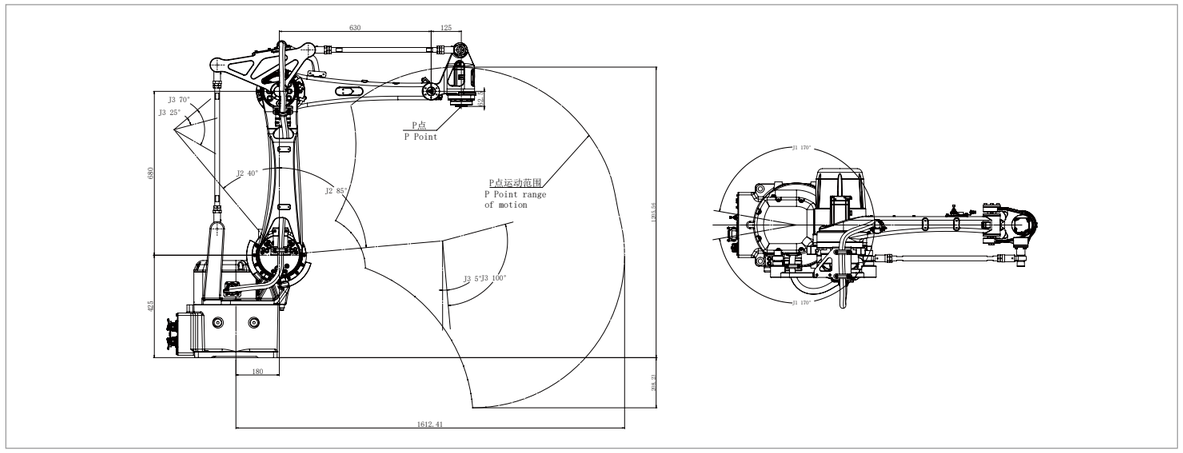

底座安装尺寸 /BASE MOUNTING SIZE

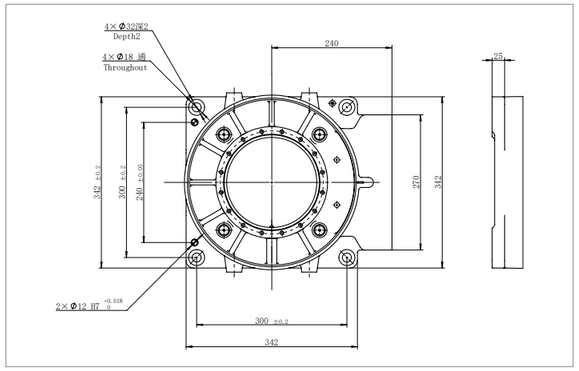

末端法兰安装尺寸 /END FLANGE MOUNTING SIZE

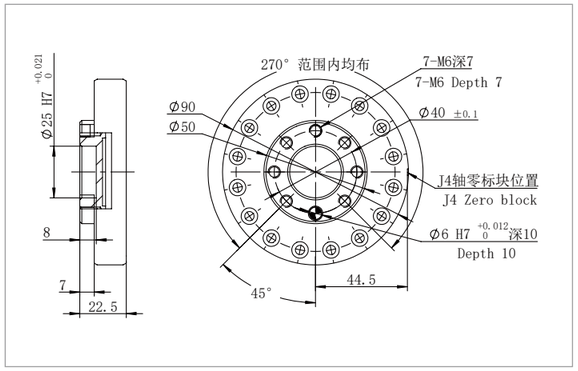

*最终解释权归埃夫特智能机器人股份有限公司所有，如有更新，恕不另行通知。

相关信息发布时间 2025/04